NUH系列轴承

NUH系列-NUH4020ECJ/C3VA9B1

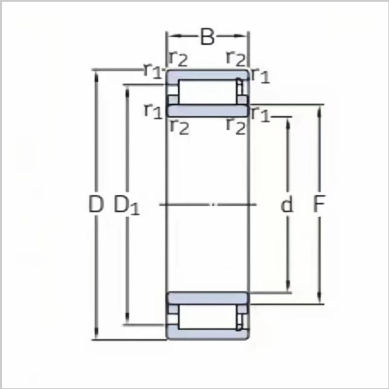

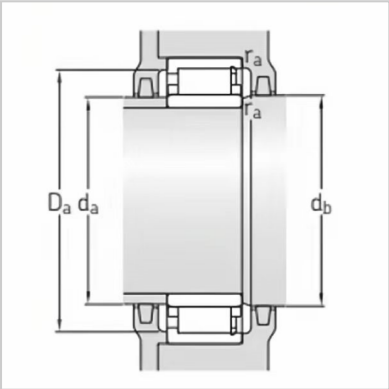

设计型号：	NUH4020ECJ/C3VA9B1
D：	
mm：	100
d：	
mm：	150
B：	
mm：	50
damin：	
mm：	105
damax：	
mm：	111
dbmin：	
mm：	116
Damin：	
mm：	139
Damax：	
mm：	143
ramax：	
mm：	1.5
C0：	
N：	415000
限速：	
r/min：	20
轴向浮动量：	
mm：	±6
重量：	
kg：	2.9

: