NUH系列轴承

NUH系列-NUH4024ECJ/C4VA9B1

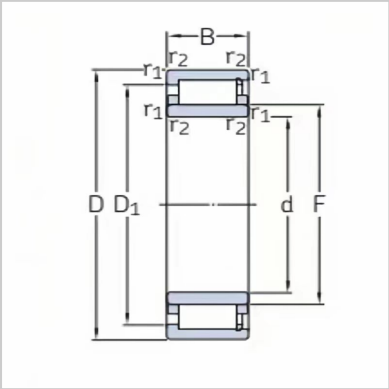

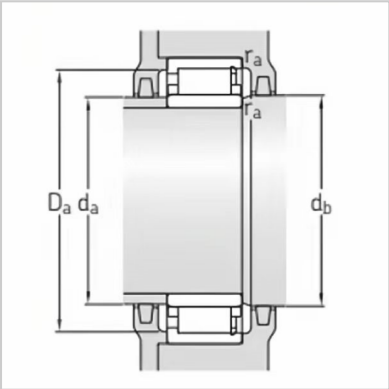

设计型号：	NUH4024ECJ/C4VA9B1
D：	
mm：	120
d：	
mm：	180
B：	
mm：	60
damin：	
mm：	126
damax：	
mm：	133
dbmin：	
mm：	139
Damin：	
mm：	165
Damax：	
mm：	171
ramax：	
mm：	2.0
C0：	
N：	670000
限速：	
r/min：	20
轴向浮动量：	
mm：	±6
重量：	
kg：	8.27

: