NUH系列轴承

NUH系列-NUH4026ECJ/C4VA9B1

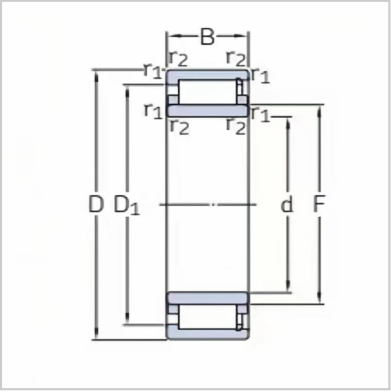

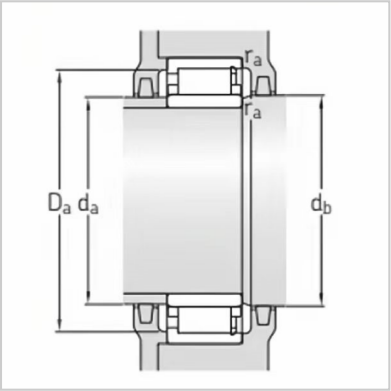

设计型号：	NUH4026ECJ/C4VA9B1
D：	
mm：	130
d：	
mm：	200
B：	
mm：	69
damin：	
mm：	136
damax：	
mm：	146
dbmin：	
mm：	152
Damin：	
mm：	184
Damax：	
mm：	191
ramax：	
mm：	2.0
C0：	
N：	880000
限速：	
r/min：	20
轴向浮动量：	
mm：	±6
重量：	
kg：	10.29

: