NUH系列轴承

NUH系列-NUH4028ECJ/C3VA9B1

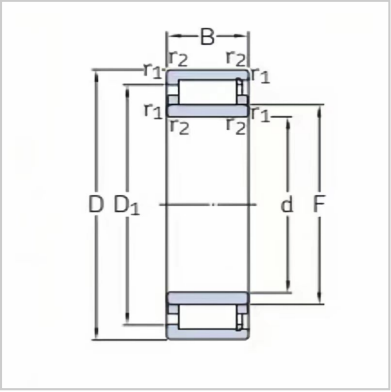

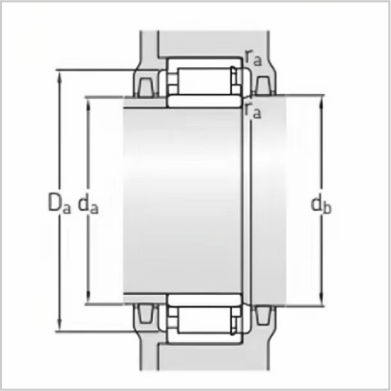

设计型号：	NUH4028ECJ/C3VA9B1
D：	
mm：	140
d：	
mm：	210
B：	
mm：	69
damin：	
mm：	146
damax：	
mm：	155
dbmin：	
mm：	161
Damin：	
mm：	193
Damax：	
mm：	201
ramax：	
mm：	2.0
C0：	
N：	915000
限速：	
r/min：	20
轴向浮动量：	
mm：	±6
重量：	
kg：	12.35

: