NUH系列轴承

NUH系列-NUH4022ECJ/C4VA9B1

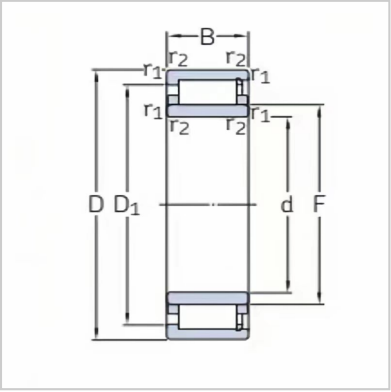

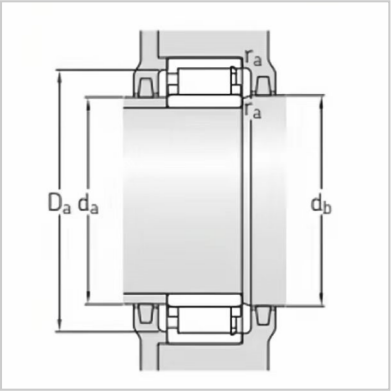

设计型号：	NUH4022ECJ/C4VA9B1
D：	
mm：	110
d：	
mm：	170
B：	
mm：	60
damin：	
mm：	116
damax：	
mm：	122
dbmin：	
mm：	128
Damin：	
mm：	156
Damax：	
mm：	160
ramax：	
mm：	2.0
C0：	
N：	610000
限速：	
r/min：	20
轴向浮动量：	
mm：	±6
重量：	
kg：	5.23

: